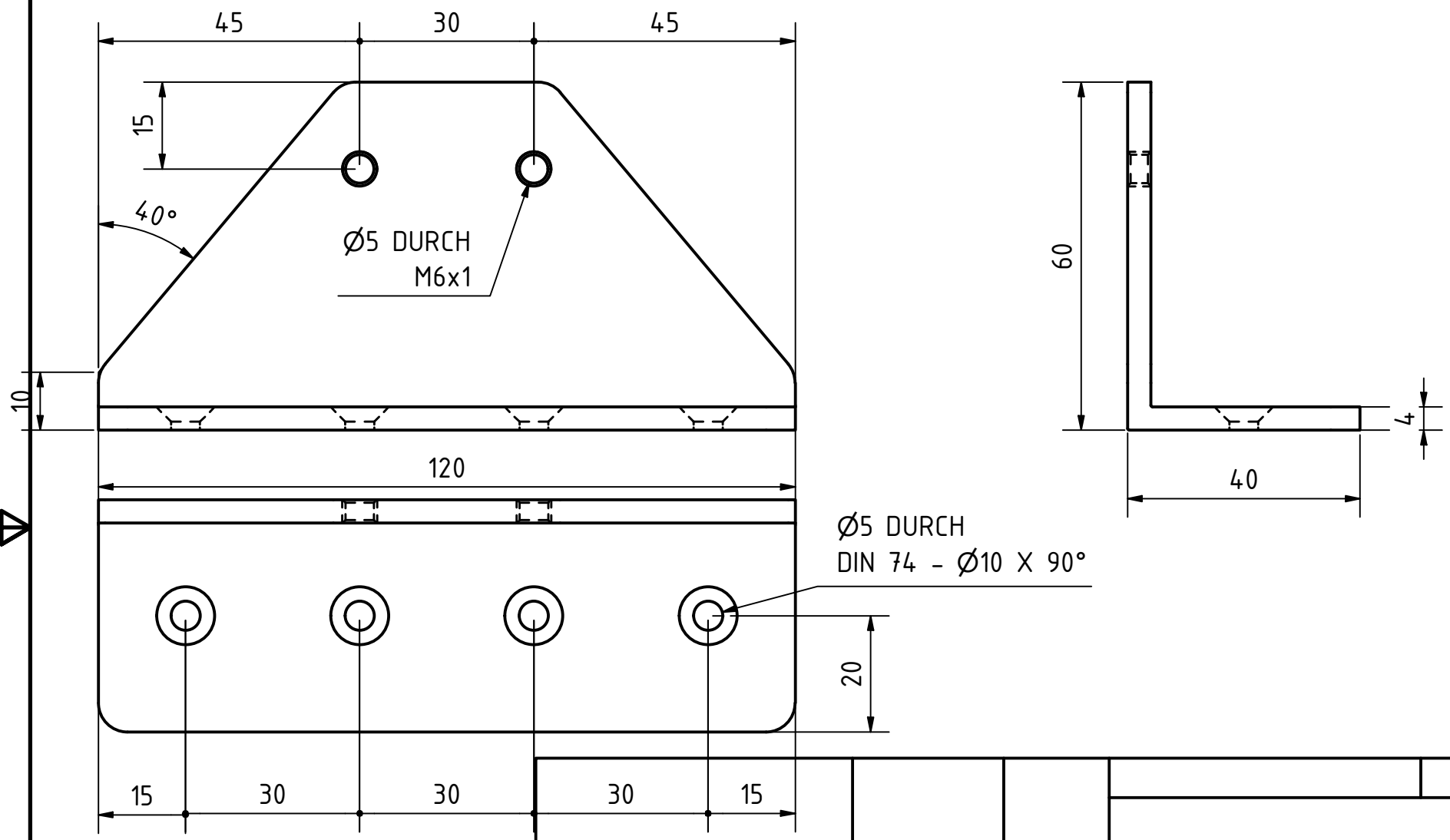

					Datum	Name
				Gezeich	07.09.2022	Till
				Kontroll		
				Norm		
Status	Änderungen	Datum	Name			

Winkel_groß

1

A4